ME83

Alliance
Marketing
Europe
Limited

РУКОВОДСТВО ПО УСТАНОВКЕ И ЭКСПЛУАТАЦИИ.

Модуль предназначен для совместной работы с автомобильной сигнализацией или другим устройством, имеющем специальный выход, на котором появляется импульс, отрицательной или положительной полярности, при изменении состояния системы (например, при постановке на охрану). Модуль обеспечивает автоматическое закрытие стекол или потолочного люка при наличии электрического привода последних.

Модуль закрытия стекол предназначен для использования на всех типах автомобилей с питание от бортовой сети с заземленным отрицательным выводом аккумуляторной батареи с номинальным напряжением +12В.

Технические характеристики.

Напряжение питания	9÷15 В
Ток в режиме покоя	4мА ±1 мА
Запускающий импульс	Положительный или отрицательный
Выходная полярность	Положительная или отрицательная
Ограничение времени работы	18 сек. ±3 сек.
Защита от перегрузки	Контроль электромагнитного шума двигателя
Максимальный выходной ток	15 А в течение 18 сек.

Класс защиты IP40 с учетом места установки.

Условия транспортирования по группе Ж2, условия хранения Л по ГОСТ 15150 с учетом ГОСТ Р 50905 при перевозке наземным транспортом. При перевозке воздушным и морским транспортом вопрос согласуется между изготовителем и потребителем в каждом конкретном случае.

Производитель оставляет за собой право вносить изменения в конструкцию и функционирование, направленные на улучшение потребительских свойств товара, без предварительного уведомления.

КОМПЛЕКТНОСТЬ.

Блок управления	1
Жгут проводов	1
Комплект для монтажа	1
Руководство по установке и использованию	1
Гарантийный талон	1

Гарантийный срок хранения - 36 месяцев от даты выпуска, при соблюдении условий хранения.

Гарантийный срок эксплуатации - 6 месяцев от даты продажи, при соблюдении правил эксплуатации.

Установка модуля.

Блок управления установить в любом, защищенном от попадания влаги, месте автомобиля вдали от источников нагрева. Электрические подключения произвести согласно схеме.

Назначение проводов.

КРАСНЫЙ ПРОВОД (Предохранитель 3 А)	«+» 12 В
ЧЕРНЫЙ ПРОВОД	Корпус
БЕЛЫЙ/ЖЕЛТЫЙ ПРОВОД	«+» запускающий вход
ЖЕЛТЫЙ ПРОВОД	«-» запускающий вход
КРАСНЫЙ/ЧЕРНЫЙ ПРОВОД (Пр. 20 А)	Выбор полярности управления мотором
ГОЛУБОЙ/ЧЕРНЫЙ ПРОВОД ЗЕЛЕНЫЙ/ЧЕРНЫЙ ПРОВОД КОРИЧНЕВЫЙ/ЖЕЛТЫЙ ПРОВОД БЕЛЫЙ/КРАСНЫЙ ПРОВОД СЕРЫЙ/ЧЕРНЫЙ ПРОВОД	Подключить в разрыв силового провода стеклоподъемника со стороны мотора.
ЗЕЛЕНЫЙ ПРОВОД ГОЛУБОЙ ПРОВОД КОРИЧНЕВЫЙ ПРОВОД БЕЛЫЙ ПРОВОД СЕРЫЙ ПРОВОД	Подключить в разрыв силового провода стеклоподъемника со стороны кнопки.

**** Примечание:***

Не допускается одновременно использовать «+» и «-» запускающий вход.

Электрический модуль закрытия стекол (5 дверей).
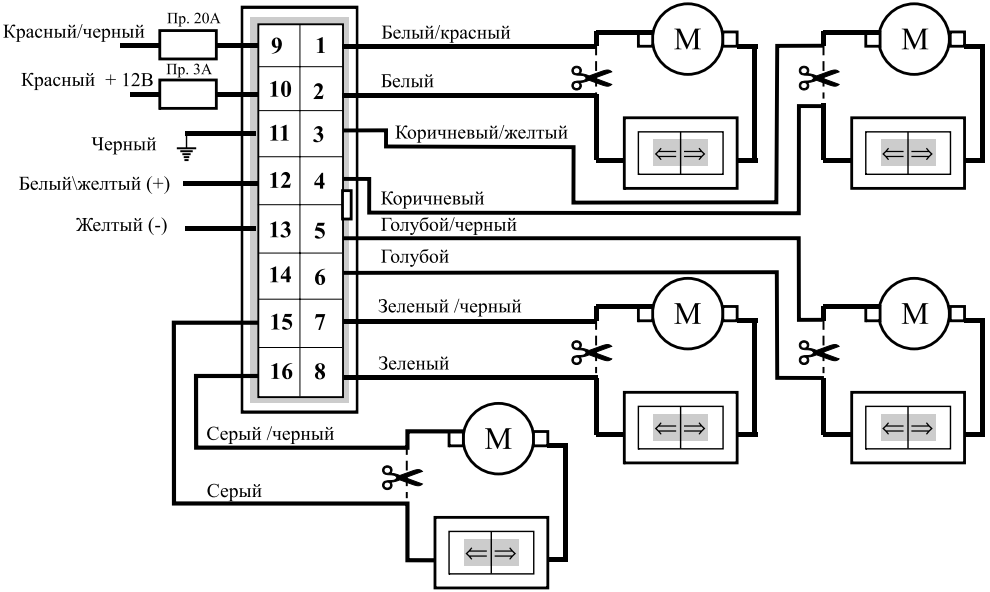
Схема подключения