Схема подключения

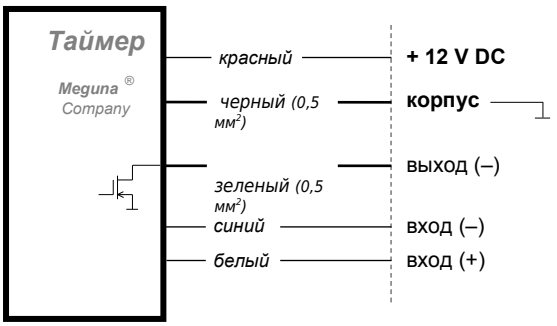

Расположение перемычек:

Перемычка **A** и множители
×2 ×3 ×4 ×5

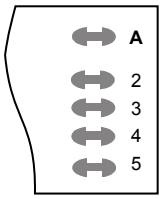

Перемычка **B** и множители
×2 ×3 ×4 ×5

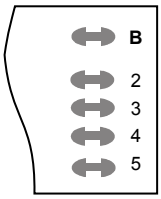

Для включения множителей необходимо удалить соответствующие им перемычки.

Гарантийные обязательства

Мы предоставляем Вам гарантию продолжительностью ***3 года*** с момента приобретения таймера при соблюдении условий эксплуатации.

Данный продукт произведен с максимальной тщательностью в соответствии с международными стандартами качества и подвергается обязательному тестированию. Если, тем не менее, у Вас возникли проблемы, обращайтесь по месту установки или продажи.

всегда оригинальное решение
always_trick™

Таймер T9.3 Pulsing Meguna ® Company

Digital **S**ervice **S**ystem model No. www.meguna.ru

Базовое время **To**

0,1 секунды	1 секунда	10 секунд	1 минута	10 минут	60 минут

- *Уникальная функциональная насыщенность устройства.*
- *Цифровая точность задаваемых временных интервалов.*
- *Широкий выбор базового времени *.*
- *Высокая надежность элементной базы на основе микроконтроллера фирмы **MicroCHIP** ® и прогрессивная технология производства.*
- *Гарантийный срок – **3 года** с момента приобретения устройства.*

* *только под заказ.*

Технические характеристики

Напряжение питания	7 – 30 V
Ток потребления	3 mA
Ток выхода при длительности выходного сигнала менее 3 секунд	не более 10 A
Ток выхода при длительности выходного сигнала более 3 секунд	не более 4 A
Рабочие температуры	- 40⁰…+ 105⁰ C

Общие сведения

Таймер **T9.3** представляет собой многофункциональное устройство, позволяющее:

- сформировать необходимое количество импульсов на выходе с заданными длительностью и паузой между импульсами;
- получить управляемый генератор импульсов.

Количество сформированных импульсов (2, 3 или 4) и работа таймера в режиме генератора определяется состоянием перемычек **A** и **B**.

Необходимые временные интервалы длительности и паузы между импульсами задаются перемычками **2**, **3**, **4** и **5**, представляющих собой множители базового времени **To**.

Множители со стороны перемычки **A** *обозначены как* **×2 ×3 ×4 ×5**

Множители со стороны перемычки **B** *обозначены как* **×2 ×3 ×4 ×5**

Схема подключения

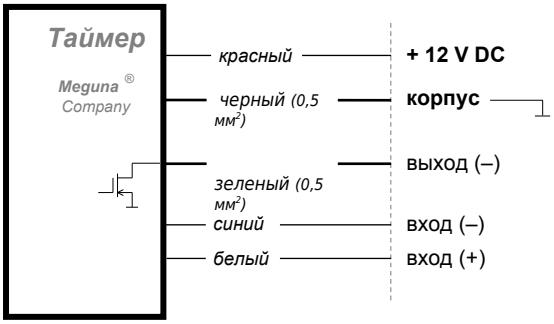

Расположение перемычек:

Перемычка **A** и множители
×2 ×3 ×4 ×5

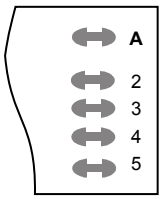

Перемычка **B** и множители
×2 ×3 ×4 ×5

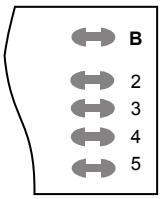

Для включения множителей необходимо удалить соответствующие им перемычки.

Гарантийные обязательства

Мы предоставляем Вам гарантию продолжительностью ***3 года*** с момента приобретения таймера при соблюдении условий эксплуатации.

Данный продукт произведен с максимальной тщательностью в соответствии с международными стандартами качества и подвергается обязательному тестированию. Если, тем не менее, у Вас возникли проблемы, обращайтесь по месту установки или продажи.

Формирователь импульсов

Таймер T9.3 позволяет сформировать по переднему фронту входного сигнала 2, 3 или 4 импульса с необходимыми длительностью и паузой между импульсами.

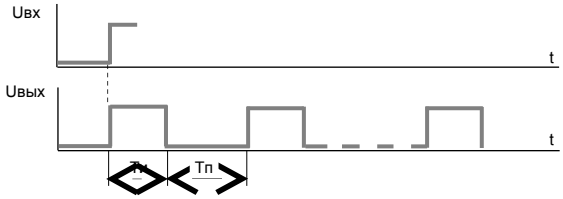

Количество импульсов на выходе устройства, их временные параметры определяются состоянием перемычек A, B и множителей ×2, ×3, ×4, ×5:

Количество импульсов на выходе таймера

Состояние перемычек		Количество импульсов на выходе
A	B	
замкнута	замкнута	2
разомкнута	замкнута	3
замкнута	разомкнута	4

Длительность выходного импульса

Ти = То ×2 ×3 ×4 ×5

Базовое время

Множители, устанавливаемые перемычками со стороны **A**

Длительность паузы между импульсами

Тп = То ×2 ×3 ×4 ×5

Базовое время

Множители, устанавливаемые перемычками со стороны **B**

Для включения множителей необходимо удалить соответствующие им перемычки.

Приме р

Пусть имеется таймер с То = 1 сек. Для формирования на выходе 2-х импульсов с длительностью 6 секунд и паузой между ними 3 секунды необходимо разорвать следующие перемычки:

×2 ×3 – Ти = 1сек × 2 × 3 = 6 секунд

×3 – Тп = 1сек × 3 = 3 секунды

Перемычки **A** и **B** согласно таблице удалять не надо.

Таймер T9.3 Pulsing

Meguna ® Company

Digital **S**ervice **S**ystem — model No. — www.meguna.ru

всегда оригинальное решение always_trick™

Базовое время **То**: 0,1 секунды | 1 секунда | 10 секунд | 1 минута | 10 минут | 60 минут

- *Уникальная функциональная насыщенность устройства.*
- *Цифровая точность задаваемых временных интервалов.*
- *Широкий выбор базового времени *.*
- *Высокая надежность элементной базы на основе микроконтроллера фирмы **MicroCHIP** ® и прогрессивная технология производства.*
- *Гарантийный срок – **3 года** с момента приобретения устройства.*

** только под заказ.*

Технические характеристики

Напряжение питания	7 – 30 V
Ток потребления	3 mA
Ток выхода при длительности выходного сигнала менее 3 секунд	не более 10 A
Ток выхода при длительности выходного сигнала более 3 секунд	не более 4 A
Рабочие температуры	- 40⁰…+ 105⁰ C

Общие сведения

Таймер **T9.3** представляет собой многофункциональное устройство, позволяющее:

- сформировать необходимое количество импульсов на выходе с заданными длительностью и паузой между импульсами;
- получить управляемый генератор импульсов.

Количество сформированных импульсов (2, 3 или 4) и работа таймера в режиме генератора определяется состоянием перемычек **A** и **B**.

Необходимые временные интервалы длительности и паузы между импульсами задаются перемычками **2**, **3**, **4** и **5**, представляющих собой множители базового времени **То**.

Множители со стороны перемычки **A** *обозначены как* **×2 ×3 ×4 ×5**

Управляемый генератор импульсов

*Для получения генератора необходимо разорвать перемычки **A** и **B**.*

Управление генератором осуществляется подачей на вход(+) или вход(−) напряжения соответственно положительной или отрицательной полярности:

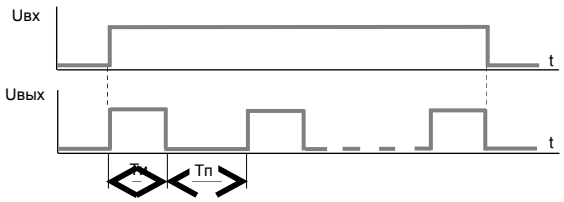

Временные параметры выходного сигнала определяются состоянием перемычек, соответствующих множителям ×2, ×3, ×4, ×5:

Длительность выходного импульса

Ти = То ×2 ×3 ×4 ×5

Базовое время

Множители, устанавливаемые перемычками со стороны **B**

Длительность паузы между импульсами

Тп = То ×2 ×3 ×4 ×5

Базовое время

Множители, устанавливаемые перемычками со стороны **B**

Для включения множителей необходимо удалить соответствующие им перемычки.

Приме р

Пусть имеется таймер с То = 1 сек. Для получения управляемого генератора с длительностью выходных импульсов 5 секунд и паузой между ними 1 секунда необходимо удалить следующие перемычки:

A и **B** – включается функция ***управляемый генератор***

×5 – Ти = 1сек × 5 = 5 секунд

Формирователь импульсов

Таймер Т9.3 позволяет сформировать по переднему фронту входного сигнала 2, 3 или 4 импульса с необходимыми длительностью и паузой между импульсами.

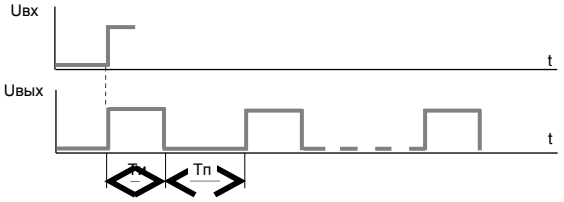

Количество импульсов на выходе устройства, их временные параметры определяются состоянием перемычек А, В и множителей ×2, ×3, ×4, ×5:

Количество импульсов на выходе таймера

Состояние перемычек		***Количество импульсов на выходе***
А	**В**	
замкнута	замкнута	2
разомкнута	замкнута	3
замкнута	разомкнута	4

Длительность выходного импульса

Ти = То ×2 ×3 ×4 ×5

Базовое время

Множители, устанавливаемые перемычками со стороны **А**

Длительность паузы между импульсами

Тп = То ×2 ×3 ×4 ×5

Базовое время

Множители, устанавливаемые перемычками со стороны **В**

Для включения множителей необходимо удалить соответствующие им перемычки.

Пример

Пусть имеется таймер с То = 1 сек. Для формирования на выходе 2-х импульсов с длительностью 6 секунд и паузой между ними 3 секунды необходимо разорвать следующие перемычки:

×2 ×3 – Ти = 1сек × 2 × 3 = 6 секунд

×3 – Тп = 1сек × 3 = 3 секунды

Перемычки **А** и **В** согласно таблице удалять не надо.

Управляемый генератор импульсов

*Для получения генератора необходимо разорвать перемычки **А** и **В**.*

Управление генератором осуществляется подачей на вход(+) или вход(−) напряжения соответственно положительной или отрицательной полярности:

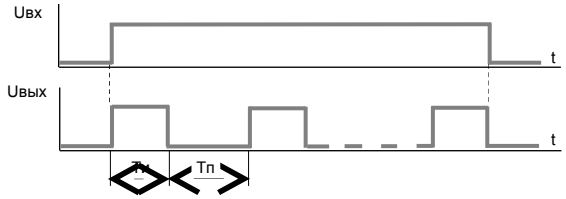

Временные параметры выходного сигнала определяются состоянием перемычек, соответствующих множителям ×2, ×3, ×4, ×5:

Длительность выходного импульса

Ти = То ×2 ×3 ×4 ×5

Базовое время

Множители, устанавливаемые перемычками со стороны **А**

Длительность паузы между импульсами

Тп = То ×2 ×3 ×4 ×5

Базовое время

Множители, устанавливаемые перемычками со стороны **В**

Для включения множителей необходимо удалить соответствующие им перемычки.

Пример

Пусть имеется таймер с То = 1 сек. Для получения управляемого генератора с длительностью выходных импульсов 5 секунд и паузой между ними 1 секунда необходимо удалить следующие перемычки:

А и **В** – включается функция ***управляемый генератор***

×5 – Ти = 1сек × 5 = 5 секунд